ROTA NCA

20fach längeres Wartungsintervall

Konstante Spannkräfte, minimaler Wartungsaufwand sowie eine hohe Energieeffizienz und Produktivität verspricht das vielseitig einsetzbare Kraftspannfutter ROTA NCA. Die Geometrie des Futterkörpers ermöglicht eine gute Zugänglichkeit für Werkzeuge, sodass das ROTA NCA auch für den Einsatz auf modernen Dreh-Fräszentren geeignet ist.

Ein spezielles Dichtsystem an den Grundbacken verhindert, dass Fett ausgespült wird und die Spannkraft schleichend verloren geht. Verglichen mit herkömmlichen Kraftspannfuttern verlängern sich die Schmierintervalle um das Zwanzigfache. Zusätzlich verhindert die Abdichtung, dass Späne oder Schmutz in den Futterkörper eindringen. Um eine maximale Prozesssicherheit zu gewährleisten, sind sämtliche Funktionsteile gehärtet und geschliffen.

ROTA NCA

20 times longer maintenance interval

Constant clamping forces, minimum maintenance effort, as well as a high energy efficiency and productivity are ensured with the versatile ROTA NCA power lathe chuck. The geometry of the chuck body ensures a good accessibility of the tools, meaning that the ROTA NCA can be also used on modern turning/milling centers.

The special seal system located on the base jaws prevents grease from being rinsed out and the clamping force from being lost gradually. Compared to conventional power lathe chucks, the lubrication intervals are extended by a factor of twenty. In addition, the seal prevents chips or dirt from penetrating the chuck body. To ensure maximum process reliability, all functional components are hardened and ground.

Vorteile – Ihr Nutzen

Abgedichtetes Kraftspannfutter
Für deutlich längere Wartungsintervalle

Permanente Fettdauerschmierung
Für konstant hohe Spannkräfte

Präzisions-Keilhaken-Kraftspannfutter für höchste Qualitätsansprüche
Ermöglicht exzellente Bearbeitungsergebnisse

Hoher Wirkungsgrad des Keilhakensystems
Prozesssicheres Spannen durch hohe Spannkräfte

Geringes Futtergewicht
Schnellere Beschleunigungs- und Abbremsvorgänge zur Verbesserung der Taktzeiten

Grundbacken mit Spitzverzahnung, Zoll oder metrisch als Standard
Hohe Flexibilität im Bereich Aufsatzbacken

Allseitig gehärtete und geschliffene Funktionsteile
Gewährleisten eine lange Lebensdauer

Advantages – Your benefits

Sealed power lathe chuck
For significantly longer maintenance intervals

Permanent grease lubrication
For consistently high clamping forces

Precision wedge hook power lathe chuck for highest quality requirements
Allows excellent machining processes

High efficiency of the wedge hook system
Process-reliable clamping due to high clamping forces

Low chuck weight
Fast acceleration and deceleration operations shorten the cycle times

Base jaws with fine serration 1.5 mm x 60° and 1/16" x 90° as standard
High flexibility in the range of top jaws

All functional parts are ground and hardened
Ensures a long service life

Technische Daten | *Technical data*

Bezeichnung *Description*	**Seite** *Page*	**Max. Drehzahl** *Max. RPM* [min^{-1}]	**Max. Spannkraft** *Max. clamping force* [kN]	**Max. Betätigungskraft** *Max. actuating force* [kN]	**Hub/Backe** *Stroke/jaw* [mm]	**Kolbenhub** *Piston stroke* [mm]	**Futterbohrung** *Through-hole* [mm]
ROTA NCA 160-32	264	5500	45	20	4	15	32
ROTA NCA 200-52	266	5000	72	32	5.3	20	52
ROTA NCA 225-66	268	5000	100	45	5.3	20	66
ROTA NCA 280-86	270	4000	140	63	5.3	20	86
ROTA NCA 330-104	272	3500	160	72	5.3	20	104

Funktion ROTA NCA

Der axial verschiebbare Kolben überträgt die Kraft auf die Grundbacken und erzeugt eine zur Drehachse synchrone, radiale Backenbewegung. Ein innovatives Dichtsystem an den Grundbacken verhindert, dass Fett ausgespült wird und die Spannkraft schleichend verloren geht.

Function of ROTA NCA

The axially movable piston transfers the force to the base jaw and generates a radial jaw movement synchronized with the rotational axis. An innovative seal system located on the base jaws prevents grease from being rinsed out and the clamping force from being lost gradually.

1. **Keilhakenantrieb in Ringkolbenbauweise**
   Bietet konstant hohe Spannkräfte im Betrieb
2. **Gehärteter und extrem steifer Grundkörper**
   Dadurch längere Lebensdauer bei höchster Präzision. Auch bei höchster Spannkraft
3. **Große Durchgangsbohrung**
   Für die Bearbeitung aller gängigen Rohmaterialdurchmesser
4. **Entlüftungsbohrung**
   Zum Ablauf von überschüssigem Fett
5. **Befestigungsgewinde**
   Für Werkstückanschläge
6. **Verzahnung der Grundbacken**
   Zoll oder metrisch verfügbar
7. **Abdeckelement**
   Dient zum Abdichten des Futters und zusätzlich als Grundbackensicherung
8. **Abdichtung des Spannfutters**
   Für deutlich längere Wartungsintervalle
9. **Gewichtsoptimiertes Design**
   Für hohe Wirtschaftlichkeit im täglichen Einsatz

1. ***Wedge hook drive in ring piston design***
   Offers constantly high clamping forces in operation
2. ***Hardened and extremely rigid base body***
   Therefore a longer life span at highest precision. Even with maximum clamping force
3. ***Large through-hole***
   For machining of all commercially available raw pipe material diameters
4. ***Ventilation hole***
   For subsequent removal of superfluous grease
5. ***Mounting threads***
   For workpiece stops
6. ***Base jaw serration***
   Available in inch or metric sizes
7. ***Cover***
   Serves to seal the lining and protects the base jaw
8. ***Sealing of the lathe chuck***
   For significantly longer maintenance intervals
9. ***Weight-optimized design***
   For great economy in daily use

Innovatives Dichtsystem

Ein innovatives Dichtsystem – bestehend aus einer speziell angefertigten Dichtung – verhindert, dass Fett während der Bearbeitung ausgespült wird. Somit wird verhindert, dass Spannkraft schleichend verloren geht.
Vorteil: Das Futter ist zusätzlich gegen das Eindringen von Schmutz und Spänen geschützt.

1 **Formdichtung**

Innovative sealing system

An innovative sealing system – consisting of a specially designed gasket – prevents grease from being rinsed out during machining. This in turn prevents a gradual loss of clamping force.
Advantage: The chuck is additionally protected against the penetration of dirt and chips.

1 ***Gasket***

Inlays bei Befestigungsbohrungen

Um die Dichtheit und die Steifigkeit des Futters noch weiter zu steigern, sind im Bereich der Befestigungsschrauben spezielle Inlays eingebracht.

1 **Futterkörper**
2 **Inlay**

Inlays at the fastening bores

In order to further increase the tightness and stiffness of the chuck, special inlays are installed in the area of the fastening screws.

1 ***Chuck body***
2 ***Inlay***

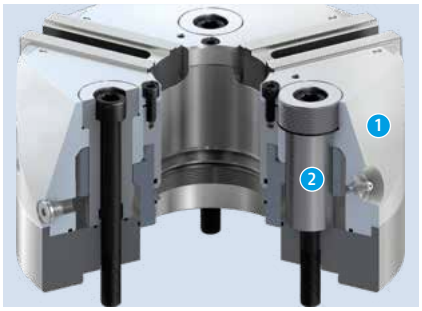

Lange und präzise Kolbenführung

Für eine hohe Spanngenauigkeit und lange Lebensdauer. Alle Funktionsteile zur Kraftübertragung sind gehärtet und geschliffen.

1 **Ringkolben**

Long and precise piston guidance

For high clamping repeatability and long service life. All functional components used for force transmission are hardened and ground.

1 ***Ring piston***

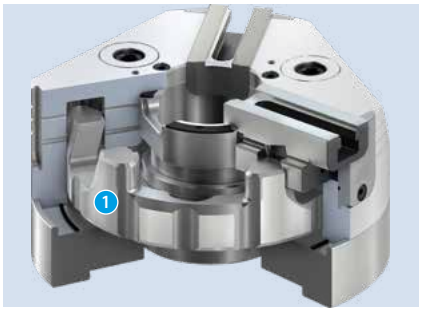

Grundbackensicherung

Abdeckelemente bilden den Abschluss der Grundbackenführung. So wird selbst nach einem Crash verhindert, dass z. B. bei einem Bauteilversagen die Grundbacke aus dem Futter herausgeschleudert werden kann.

1 **Abdeckelement**

Base jaw safety feature

Cover elements form the ending of the base jaw guides. The small nose at the base jaw remains on the chuck body to prevent the ejection of jaws in case of a crash.

1 ***Cover***

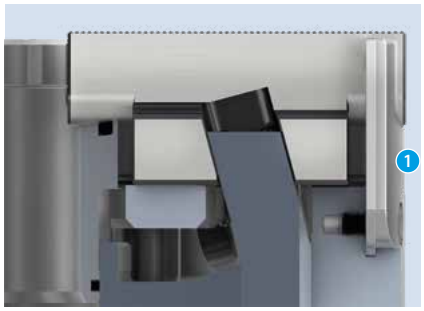

Große Durchgangsbohrung

Trotz Abdichtungssystem besitzt das ROTA NCA eine große Durchgangsbohrung. Dadurch ermöglicht das Futter die Bearbeitung aller gängigen Rohmaterialdurchmesser.

1 **Durchgangsbohrung**

Large through-hole

Despite of the sealing system, the ROTA NCA has a large through-hole. As a result, the chuck allows for processing of all common raw material diameters.

1 ***Through-hole***

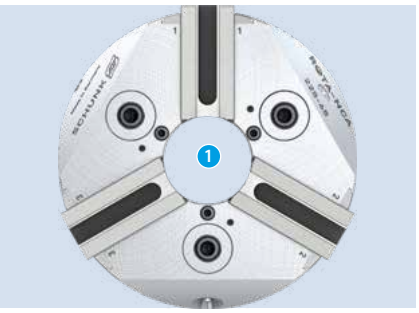

Absolute Flexibilität der Grundbacke

Wählen Sie aus zwei standardisierten Backenschnittstellen 1/16" x 90° oder 1,5 mm x 60° und profitieren Sie davon, vorhandene Aufsatzbacken auf dem neuen SCHUNK Futter weiterhin zu verwenden.

Absolute flexibility of the base jaw

Select between two standard jaw interfaces 1/16" x 90° or 1.5 mm x 60° with the benefit of being able to continue using your existing top jaws on the new SCHUNK lathe chuck.

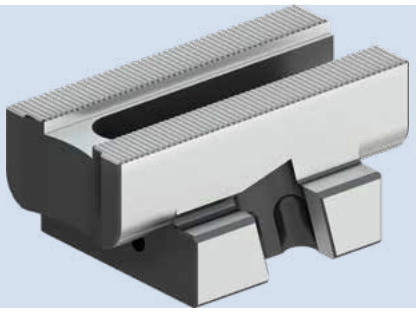

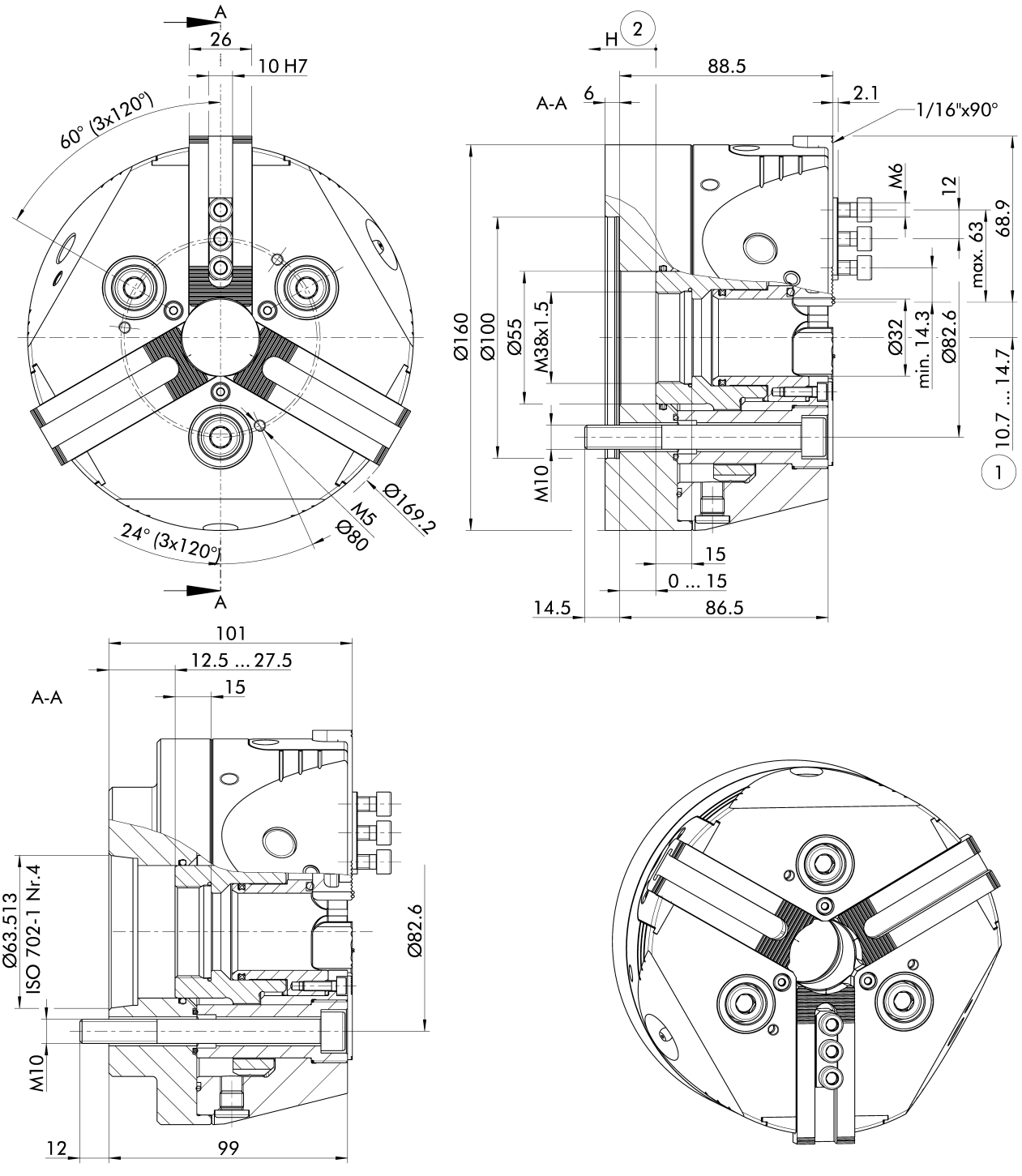

Futter für Wellenspannung in geöffneter Stellung dargestellt.
Technische Änderungen vorbehalten.

Chuck for shaft clamping drawn in open position.
Subject to technical changes.

(1) Abstand auf Mitte 1. Zahn (2) Richtung des Kolbenhubes

(1) *Distance to center of first tooth* (2) *Piston stroke direction*

Technische Daten | *Technical data*

Spindeltyp *Spindle type*	**Spindelgröße** *Spindle size*	**Ident.-Nr.** *ID*	**Verzahnung** *Serration*	**Max. Drehzahl** *Max. RPM* [min⁻¹]	**Max. Spannkraft** *Max. clamping force* [kN]	**Max. Betätigungskraft** *Max. actuating force* [kN]	**Hub/Backe** *Stroke/jaw* [mm]	**Kolbenhub (H)** *Piston stroke (H)* [mm]	**Trägheitsmoment** *Moment of inertia* [kgm²]	**Gewicht** *Weight* [kg]
ISO 702-4	Nr. 4 (Z100)	1342599	1/16" x 90°	5500	45	20	4	15	0.04	11.5
ISO 702-1	Nr. 4	1342600	1/16" x 90°	5500	45	20	4	15	0.04	11

Lieferumfang

Futter, Nutensteine mit Schrauben, Futter-Befestigungsschrauben und Betriebsanleitung

Scope of delivery

Chuck, T-nuts with screws, chuck mounting bolts, and operating manual

Spannkraft-Drehzahl-Diagramm

Clamping force-RPM-diagram

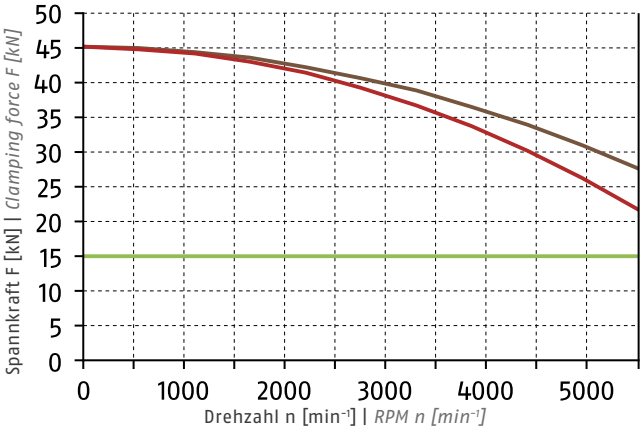

Erforderliche Mindestspannkraft F_{spmin} 33 %
Required minimum clamping force F_{spmin} 33%

SHB-FR 130
0.4 kg

SWB-FR 132
0.6 kg

ⓘ Siehe Seite 866 | *See page 866*

Führungsbahnbelastung

Load of base jaw guidance

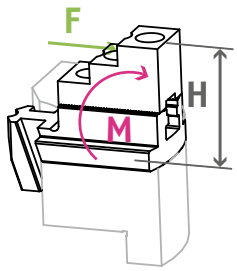

M_{max} = 323 Nm

ⓘ Siehe Seite 868
See page 868

Spannbereiche | *Clamping ranges*

ⓘ Siehe Seite 278/284 | *See page 278/284*

Standard-Spannbacken
siehe Seite 274
Standard chuck jaws
see page 274

Spezialfett
siehe Seite 285
Special grease
see page 285

Spannkraftmessgerät
siehe Seite 285
Clamping force tester
see page 285

Flansche
siehe Seite 285
Adapter plates
see page 285

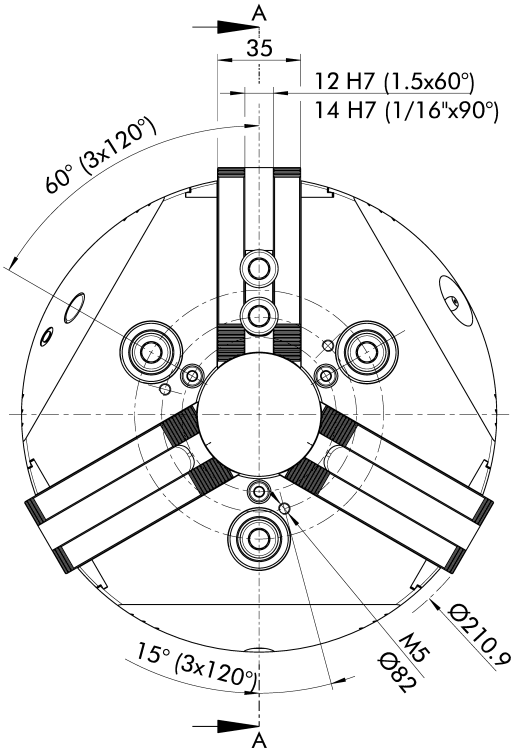

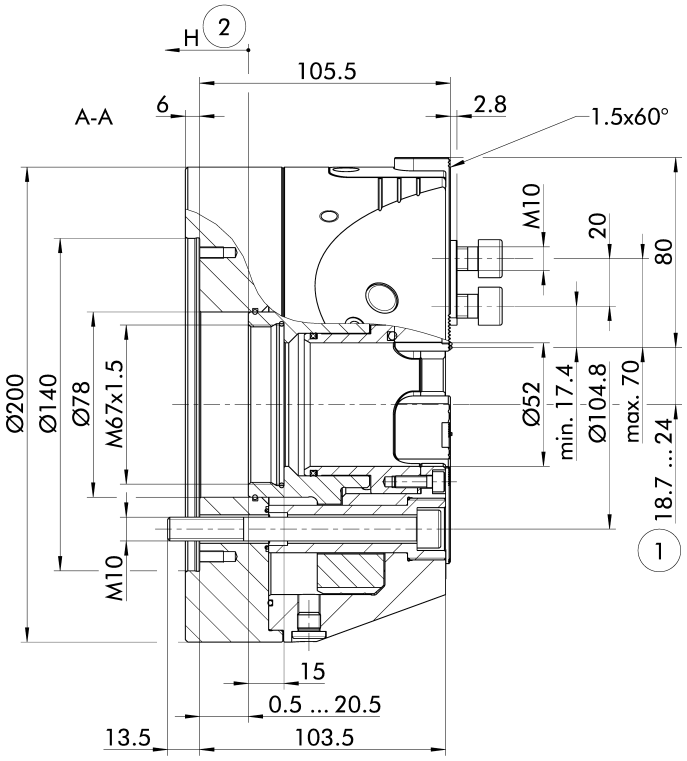

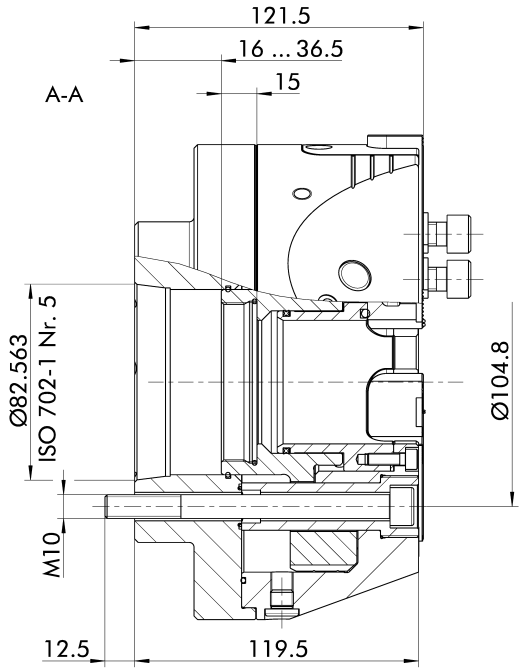

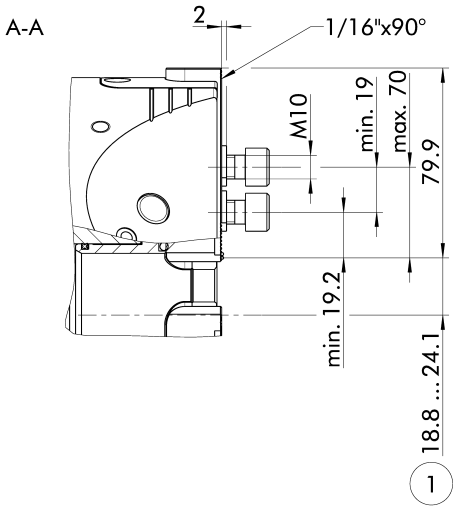

Futter für Wellenspannung in geöffneter Stellung dargestellt.
Technische Änderungen vorbehalten.

Chuck for shaft clamping drawn in open position.
Subject to technical changes.

(1) Abstand auf Mitte 1. Zahn (2) Richtung des Kolbenhubes

(1) *Distance to center of first tooth* (2) *Piston stroke direction*

Technische Daten | *Technical data*

Spindeltyp *Spindle type*	**Spindelgröße** *Spindle size*	**Ident.-Nr.** *ID*	**Verzahnung** *Serration*	**Max. Drehzahl** *Max. RPM* [min⁻¹]	**Max. Spannkraft** *Max. clamping force* [kN]	**Max. Betätigungskraft** *Max. actuating force* [kN]	**Hub/Backe** *Stroke/jaw* [mm]	**Kolbenhub (H)** *Piston stroke (H)* [mm]	**Trägheitsmoment** *Moment of inertia* [kgm²]	**Gewicht** *Weight* [kg]
ISO 702-4	Nr. 5 (Z140)	1320177	1/16" x 90°	5000	72	32	5.3	20	0.18	19.6
ISO 702-1	Nr. 5	1307920	1/16" x 90°	5000	72	32	5.3	20	0.1	18.7
ISO 702-4	Nr. 5 (Z140)	1307921	1.5 mm x 60°	5000	72	32	5.3	20	0.18	19.6
ISO 702-1	Nr. 5	1307922	1.5 mm x 60°	5000	72	32	5.3	20	0.1	18.7

Lieferumfang

Futter, Nutensteine mit Schrauben, Futter-Befestigungsschrauben und Betriebsanleitung

Scope of delivery

Chuck, T-nuts with screws, chuck mounting bolts, and operating manual

Spannkraft-Drehzahl-Diagramm

Clamping force-RPM-diagram

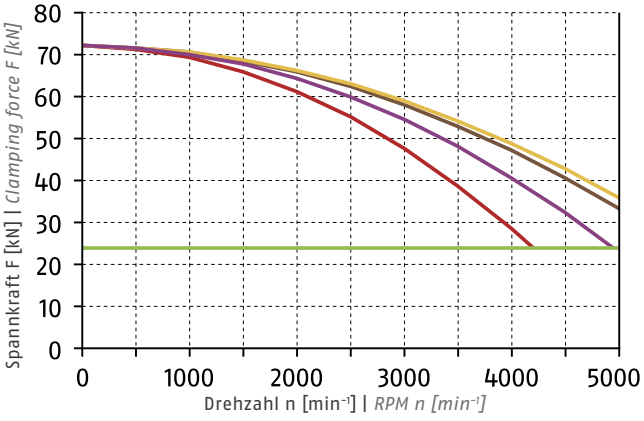

ⓘ Siehe Seite 866 | *See page 866*

Erforderliche Mindestspannkraft F_{spmin} 33 %
Required minimum clamping force F_{spmin} 33%

SHB 165
1.3 kg

SWB 165
2.5 kg

SHB-J 60
0.8 kg

KM-WB 66
1.4 kg

Führungsbahnbelastung

Load of base jaw guidance

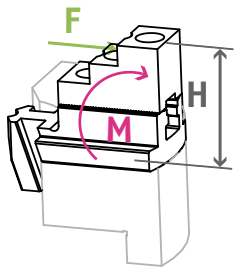

M_{max} = 972 Nm

ⓘ Siehe Seite 868
See page 868

Spannbereiche | *Clamping ranges*

ⓘ Siehe Seite 278/284 | *See page 278/284*

Standard-Spannbacken
siehe Seite 274
Standard chuck jaws
see page 274

Spezialfett
siehe Seite 285
Special grease
see page 285

Spannkraftmessgerät
siehe Seite 285
Clamping force tester
see page 285

Flansche
siehe Seite 285
Adapter plates
see page 285

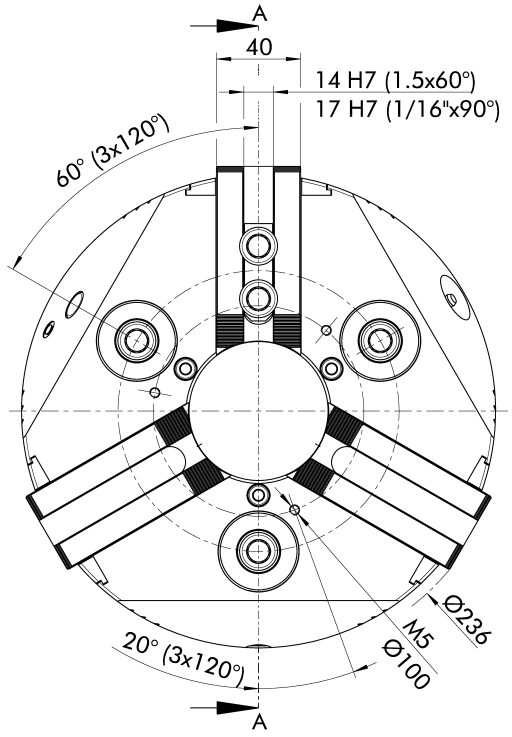

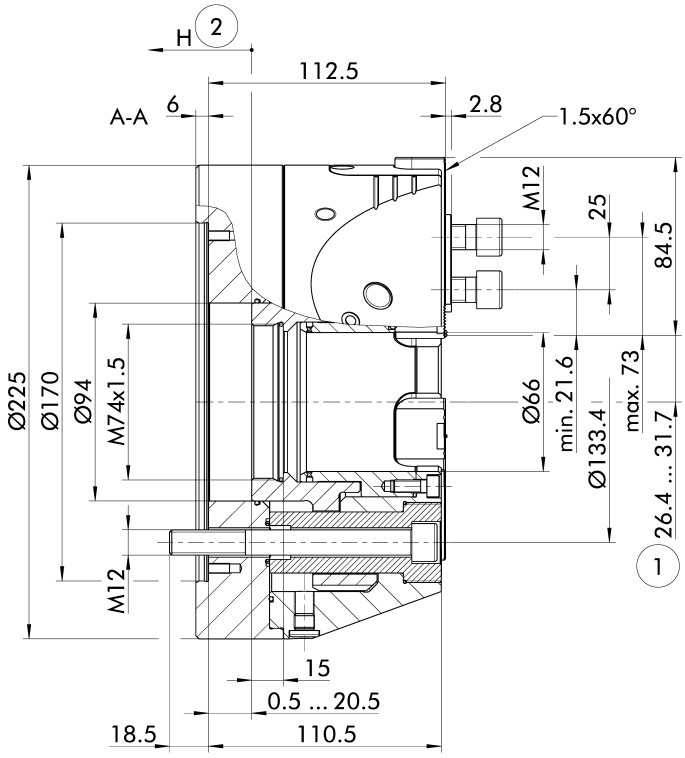

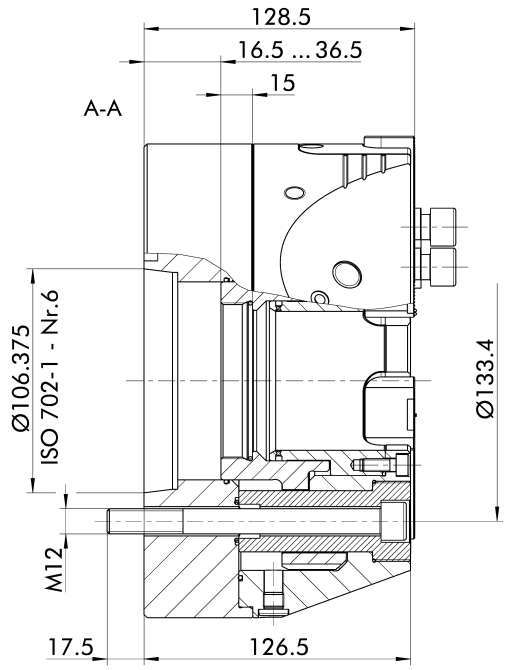

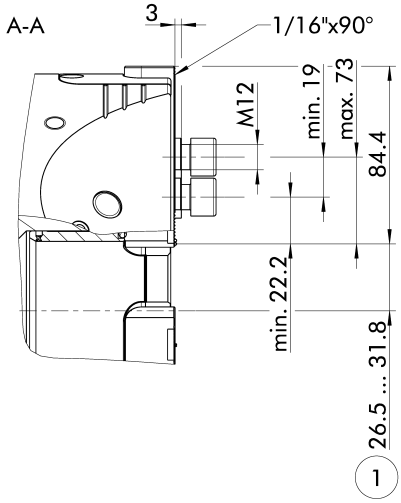

Futter für Wellenspannung in geöffneter Stellung dargestellt.
Technische Änderungen vorbehalten.

Chuck for shaft clamping drawn in open position.
Subject to technical changes.

(1) Abstand auf Mitte 1. Zahn (2) Richtung des Kolbenhubes

(1) *Distance to center of first tooth* (2) *Piston stroke direction*

Technische Daten | *Technical data*

Spindeltyp *Spindle type*	**Spindelgröße** *Spindle size*	**Ident.-Nr.** *ID*	**Verzahnung** *Serration*	**Max. Drehzahl** *Max. RPM* [min⁻¹]	**Max. Spannkraft** *Max. clamping force* [kN]	**Max. Betätigungskraft** *Max. actuating force* [kN]	**Hub/Backe** *Stroke/jaw* [mm]	**Kolbenhub (H)** *Piston stroke (H)* [mm]	**Trägheitsmoment** *Moment of inertia* [kgm²]	**Gewicht** *Weight* [kg]
ISO 702-4	Nr. 6 (Z170)	1320178	1/16" x 90°	5000	100	45	5.3	20	0.18	26.1
ISO 702-1	Nr. 6	1307923	1/16" x 90°	5000	100	45	5.3	20	0.2	28.9
ISO 702-4	Nr. 6 (Z170)	1320179	1.5 mm x 60°	5000	100	45	5.3	20	0.18	26.1
ISO 702-1	Nr. 6	1320180	1.5 mm x 60°	5000	100	45	5.3	20	0.2	28.9

Lieferumfang

Futter, Nutensteine mit Schrauben, Futter-Befestigungsschrauben und Betriebsanleitung

Scope of delivery

Chuck, T-nuts with screws, chuck mounting bolts, and operating manual

Spannkraft-Drehzahl-Diagramm

Clamping force-RPM-diagram

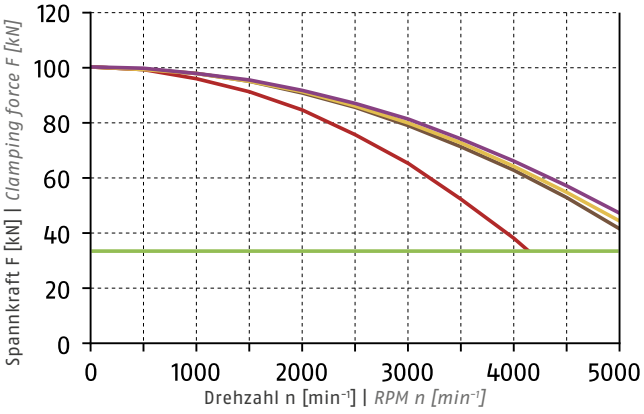

ⓘ Siehe Seite 866 | *See page 866*

Erforderliche Mindestspannkraft F_{spmin} 33 %
Required minimum clamping force F_{spmin} 33%

SHB 210
2 kg

SWB 200
4.1 kg

SHB-J 80
1.85 kg

KM-WB 88
2.7 kg

Führungsbahnbelastung

Load of base jaw guidance

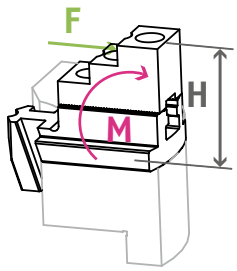

M_{max} = 1433 Nm

ⓘ Siehe Seite 868
See page 868

Spannbereiche | *Clamping ranges*

ⓘ Siehe Seite 278/284 | *See page 278/284*

Standard-Spannbacken
siehe Seite 274
Standard chuck jaws
see page 274

Spezialfett
siehe Seite 285
Special grease
see page 285

Spannkraftmessgerät
siehe Seite 285
Clamping force tester
see page 285

Flansche
siehe Seite 285
Adapter plates
see page 285

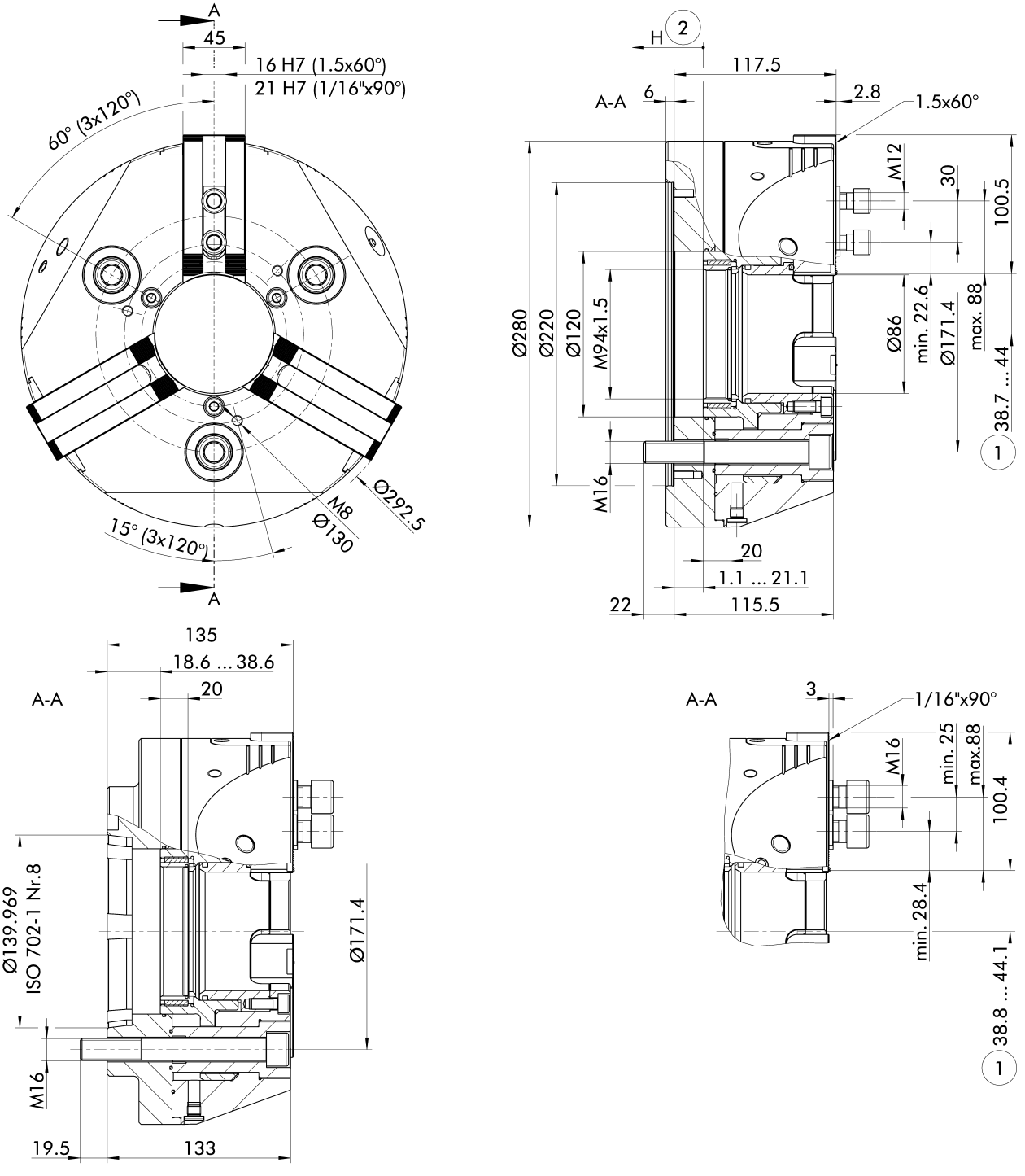

Futter für Wellenspannung in geöffneter Stellung dargestellt.
Technische Änderungen vorbehalten.

Chuck for shaft clamping drawn in open position.
Subject to technical changes.

(1) Abstand auf Mitte 1. Zahn (2) Richtung des Kolbenhubes

(1) *Distance to center of first tooth* (2) *Piston stroke direction*

Technische Daten | *Technical data*

Spindeltyp *Spindle type*	**Spindelgröße** *Spindle size*	**Ident.-Nr.** *ID*	**Verzahnung** *Serration*	**Max. Drehzahl** *Max. RPM* [min⁻¹]	**Max. Spannkraft** *Max. clamping force* [kN]	**Max. Betätigungskraft** *Max. actuating force* [kN]	**Hub/Backe** *Stroke/jaw* [mm]	**Kolbenhub (H)** *Piston stroke (H)* [mm]	**Trägheitsmoment** *Moment of inertia* [kgm²]	**Gewicht** *Weight* [kg]
ISO 702-4	Nr. 8 (Z220)	1307917	1/16" x 90°	4000	140	63	5.3	20	0.47	41.9
ISO 702-1	Nr. 8	1320182	1/16" x 90°	4000	140	63	5.3	20	0.46	43
ISO 702-4	Nr. 8 (Z220)	1320183	1.5 mm x 60°	4000	140	63	5.3	20	0.47	42.7
ISO 702-1	Nr. 8	1320184	1.5 mm x 60°	4000	140	63	5.3	20	0.46	43

Lieferumfang

Futter, Nutensteine mit Schrauben, Futter-Befestigungsschrauben, Montageschlüssel für drehbaren Gewindering, Ringschraube und Betriebsanleitung

Scope of delivery

Chuck, T-nuts with screws, chuck mounting bolts, mounting wrench for turnable threaded ring, eye bolt, and operating manual

Spannkraft-Drehzahl-Diagramm

Clamping force-RPM-diagram

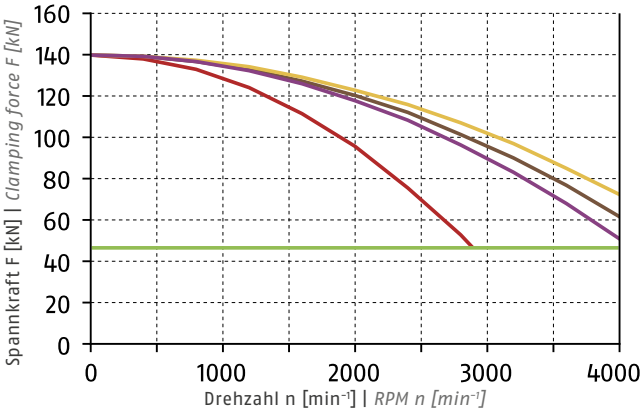

ⓘ Siehe Seite 866 | *See page 866*

Erforderliche Mindestspannkraft F_{spmin} 33 %
Required minimum clamping force F_{spmin} 33%

SHB 250
3.5 kg

SWB 250
9.4 kg

SHB-J 100
2.8 kg

KM-WB 110
3.8 kg

Führungsbahnbelastung

Load of base jaw guidance

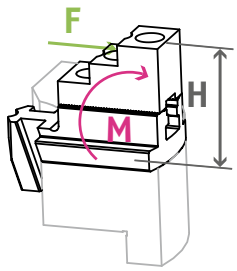

M_{max} = 2380 Nm

ⓘ Siehe Seite 868
See page 868

Spannbereiche | *Clamping ranges*

ⓘ Siehe Seite 278/284 | *See page 278/284*

Standard-Spannbacken
siehe Seite 274
Standard chuck jaws see page 274

Spezialfett
siehe Seite 285
Special grease see page 285

Spannkraftmessgerät
siehe Seite 285
Clamping force tester see page 285

Flansche
siehe Seite 285
Adapter plates see page 285

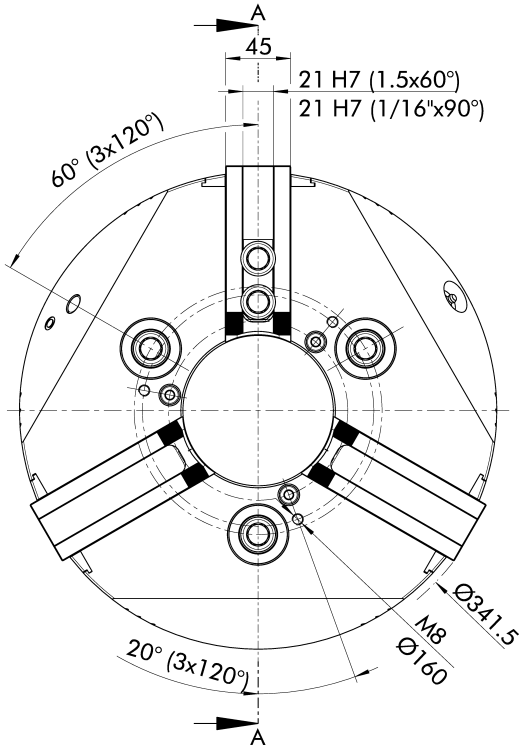

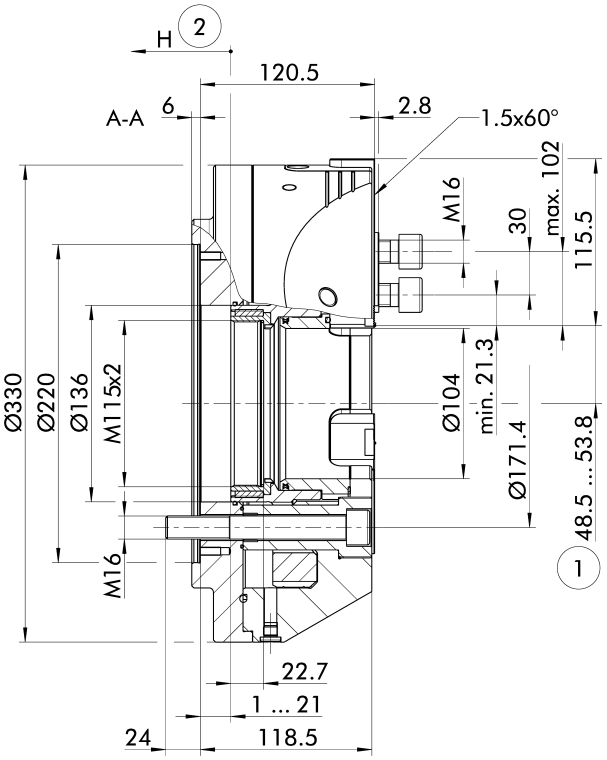

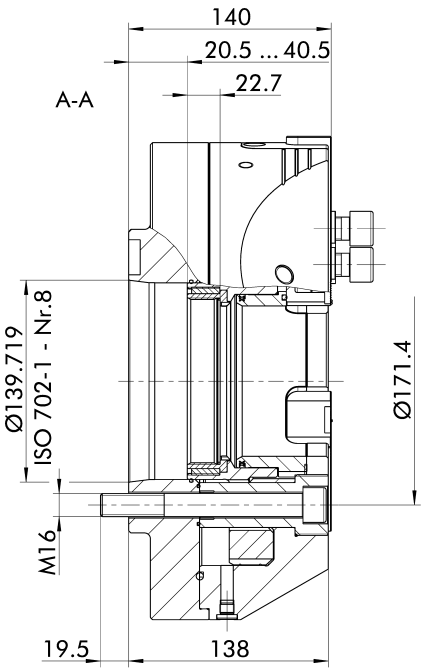

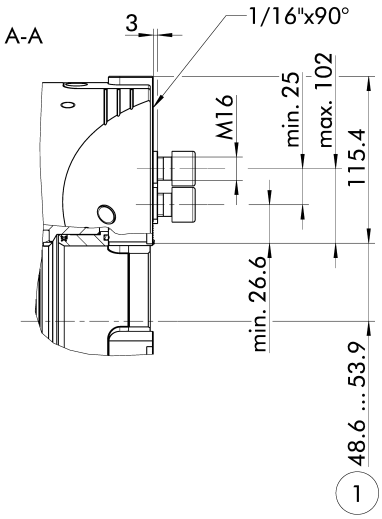

Futter für Wellenspannung in geöffneter Stellung dargestellt.
Technische Änderungen vorbehalten.

Chuck for shaft clamping drawn in open position.
Subject to technical changes.

(1) Abstand auf Mitte 1. Zahn (2) Richtung des Kolbenhubes

(1) *Distance to center of first tooth* (2) *Piston stroke direction*

Technische Daten | *Technical data*

Spindeltyp *Spindle type*	**Spindelgröße** *Spindle size*	**Ident.-Nr.** *ID*	**Verzahnung** *Serration*	**Max. Drehzahl** *Max. RPM* [min⁻¹]	**Max. Spannkraft** *Max. clamping force* [kN]	**Max. Betätigungskraft** *Max. actuating force* [kN]	**Hub/Backe** *Stroke/jaw* [mm]	**Kolbenhub (H)** *Piston stroke (H)* [mm]	**Trägheitsmoment** *Moment of inertia* [kgm²]	**Gewicht** *Weight* [kg]
ISO 702-4	Nr. 8 (Z220)	1342606	1/16" x 90°	3500	160	72	5.3	20	0.85	56.6
ISO 702-1	Nr. 8	1342607	1/16" x 90°	3500	160	72	5.3	20	0.95	62.7
ISO 702-4	Nr. 8 (Z220)	1342608	1.5 mm x 60°	3500	160	72	5.3	20	0.85	56.7
ISO 702-1	Nr. 8	1342609	1.5 mm x 60°	3500	160	72	5.3	20	0.95	62.8

Lieferumfang

Futter, Nutensteine mit Schrauben, Futter-Befestigungsschrauben, Montageschlüssel für drehbaren Gewindering, Ringschraube und Betriebsanleitung

Scope of delivery

Chuck, T-nuts with screws, chuck mounting bolts, mounting wrench for turnable threaded ring, eye bolt, and operating manual

Spannkraft-Drehzahl-Diagramm

Clamping force-RPM-diagram

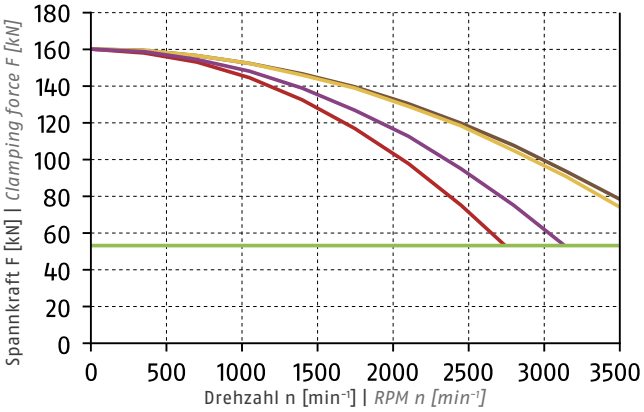

ⓘ Siehe Seite 866 | *See page 866*

- Erforderliche Mindestspannkraft F_{spmin} 33 %
  Required minimum clamping force F_{spmin} 33%
- SHB 250
  3.5 kg
- SWB 250
  9.4 kg
- SHB-J 126
  5.15 kg
- KM-WB 126
  7.8 kg

Führungsbahnbelastung

Load of base jaw guidance

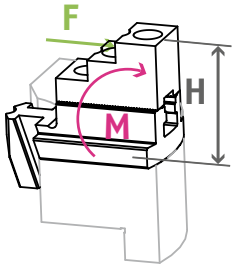

M_{max} = 2720 Nm

ⓘ Siehe Seite 868
See page 868

Spannbereiche | *Clamping ranges*

ⓘ Siehe Seite 278/284 | *See page 278/284*

Standard-Spannbacken
siehe Seite 274
Standard chuck jaws
see page 274

Spezialfett
siehe Seite 285
Special grease
see page 285

Spannkraftmessgerät
siehe Seite 285
Clamping force tester
see page 285

Flansche
siehe Seite 285
Adapter plates
see page 285

Weiche Aufsatzbacken

mit Spitzverzahnung 60°

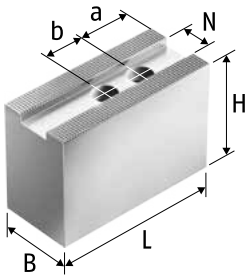

Weiche Aufsatzbacken KM-WBAL
Aluminium
Soft top jaws KM-WBAL
Aluminum

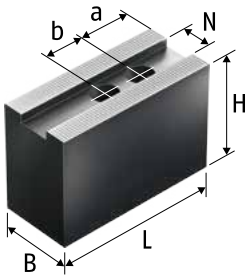

Weiche Aufsatzbacken KM-WB
gerade, H-WB
Stahl 16MnCr5 einsatzhärtbar
Soft top jaws KM-WB straight, H-WB
Steel 16MnCr5 suitable for case hardening

Soft Top Jaws

with fine serration 60°

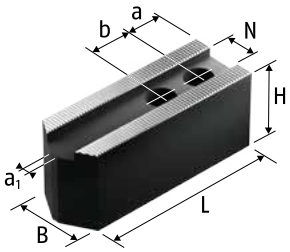

Weiche Aufsatzbacken KM-WB
angeschrägt
Stahl 16MnCr5 einsatzhärtbar
Soft top jaws KM-WB angled
Steel 16MnCr5 suitable for case hardening

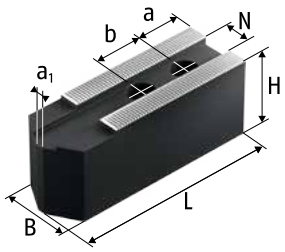

Weiche Aufsatzbacken KM-WBL
Stahl 16MnCr5 einsatzhärtbar
Soft top jaws KM-WBL
Steel 16MnCr5 suitable for case hardening

Technische Daten | *Technical data*

Futtertyp *Chuck type*	**Bezeichnung** *Description*	**Ident.-Nr.** *ID*	**N** [mm]	**B** [mm]	**H** [mm]	**L** [mm]	**a1** [mm]	**a** [mm]	**b** [mm]	**Schrauben** *Screws*	**m/Satz** *m/set* [kg]
ROTA NCA 160-32	H-WB 43	0132142	10	25	32	54		10	14	M8	0.8
ROTA NCA 160-32	KM-WB 45	0132102	10	25	32	55	4	13	14	M8	0.8
ROTA NCA 160-32	KM-WB 46	0132103	10	22	47	55	4	13	14	M8	1
ROTA NCA 160-32	KM-WB 54	0132111	10	25	32	57	4	10	18	M8	0.8
ROTA NCA 160-32	KM-WB 55	0132136	10	22	47	55	4	10	18	M8	1
ROTA NCA 160-32	KM-WB 56	0132137	10	22	47	55	4	10	19	M8	1
ROTA NCA 200-52	KM-WBL 60	0132600	12	32	32	82	4	15	20	M10	1.5
ROTA NCA 200-52	KM-WBL 62	0132606	12	35	60	82	4	15	20	M10	3.6
ROTA NCA 200-52	KM-WBAL 70	0132521	12	35	50	72		15	20	M10	0.9
ROTA NCA 200-52	KM-WB 61	0130128	12	35	60	72		15	20	M10	2.9
ROTA NCA 200-52	KM-WB 66	0132138	12	32	32	72		15	20	M10	1.4
ROTA NCA 225-66	KM-WBL 80	0132601	14	35	40	102	4	20	25	M12	2.7
ROTA NCA 225-66	KM-WBL 81	0132607	14	40	80	102	4	20	25	M12	6
ROTA NCA 225-66	KM-WBL 82	0132615	14	40	100	102	4	20	25	M12	7.6
ROTA NCA 225-66	KM-WBAL 80	0132522	14	40	60	90		20	25	M12	1.5
ROTA NCA 225-66	KM-WB 84	0132126	14	35	60	95		24	25	M12	3.9
ROTA NCA 225-66	KM-WB 85	0132127	14	40	80	95		24	25	M12	6.1
ROTA NCA 225-66	KM-WB 88	0132139	14	35	40	95		24	25	M12	2.7
ROTA NCA 280-86	KM-WBL 100	0132602	16	40	42	125	4	30	30	M12	4.1
ROTA NCA 280-86	KM-WBL 101	0132608	16	40	100	125	4	30	30	M12	9.8
ROTA NCA 280-86	KM-WBL 103	0132609	16	40	60	125	4	30	30	M12	5.7
ROTA NCA 280-86	KM-WBAL 100	0132523	16	40	60	110		25	30	M12	1.9
ROTA NCA 280-86	KM-WB 102	0132104	16	40	60	90		15	30	M12	4.3
ROTA NCA 280-86	KM-WB 103	0132105	16	40	60	110		30	30	M12	5.2
ROTA NCA 280-86	KM-WB 104	0132106	16	50	80	90		15	30	M12	7.3
ROTA NCA 280-86	KM-WB 105	0132129	16	40	80	110		30	30	M12	7.2
ROTA NCA 280-86	KM-WB 106	0132152	16	40	100	120		30	30	M12	9.9
ROTA NCA 280-86	KM-WB 110	0132140	16	40	42	110		30	30	M12	3.8
ROTA NCA 330-104	KM-WBL 121	0132604	21	50	50	145	10	30	30	M16	6.9
ROTA NCA 330-104	KM-WBL 125	0132618	21	50	100	145	10	30	30	M16	14.2
ROTA NCA 330-104	KM-WBAL 121	0132525	21	50	80	130		40	30	M16	3.8
ROTA NCA 330-104	KM-WB 126	0132131	21	50	60	129		39	30	M16	7.8
ROTA NCA 330-104	KM-WB 127	0132148	21	50	100	140		39	30	M16	13.8
ROTA NCA 330-104	KM-WB 128	0132154	21	50	80	129		39	30	M16	10.4

Unser komplettes Sortiment Spannbacken finden Sie in unserem Spannbackenkatalog und online unter schunk.com

Our entire range of chuck jaws can be found in our chuck jaw catalog or online at schunk.com

Harte Stufenaufsatzbacken, Weiche Segmentbacken

mit Spitzverzahnung 60°

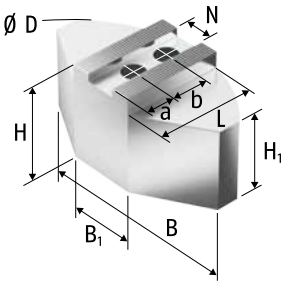

Weiche Segmentbacken
KMWB-SA
Aluminium
Soft full grip jaws KMWB-SA
Aluminum

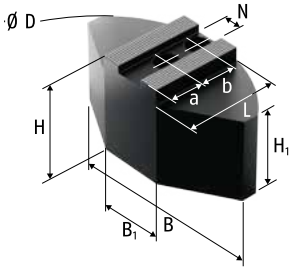

Weiche Segmentbacken
KMWB-SM
Stahl 16MnCr5 einsatzhärtbar
Soft full grip jaws KMWB-SM
Steel 16MnCr5 suitable for case hardening

Hard Stepped Top Jaws, Soft Full Grip Jaws

with fine serration 60°

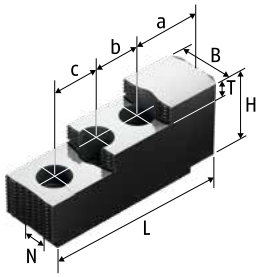

Harte Stufenaufsatzbacken
SHB-J
Stahl 16MnCr5, gehärtet
Hard stepped top jaws SHB-J
Steel 16MnCr5, hardened

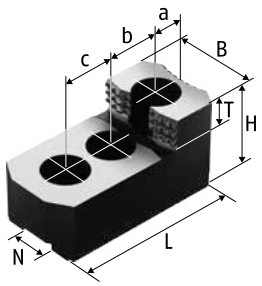

Harte Stufenaufsatzbacken
SHB-J
Stahl 16MnCr5, gehärtet
Hard stepped top jaws SHB-J
Steel 16MnCr5, hardened

Technische Daten | *Technical data*

Futtertyp *Chuck type*	**Bezeichnung** *Description*	**Ident.-Nr.** *ID*	**N** [mm]	**B** [mm]	**B1** [mm]	**Ø D** [mm]	**H** [mm]	**H1** [mm]	**L** [mm]	**T** [mm]	**a** [mm]	**b** [mm]	**c** [mm]	**Schrauben** *Screws*	**m/Satz** *m/set* [kg]
ROTA NCA 200-52	KMWB-SA 165	0132800	12	120	40	165	58	48	59.5		25	20		M10	2.2
ROTA NCA 200-52	KMWB-SM 165	0132700	12	120	50	160	50	40	60		25	20		M10	4.9
ROTA NCA 200-52	SHB-J 60	0133100	12	28			36		67	12	14	20	20	M10	0.8
ROTA NCA 225-66	KMWB-SA 210	0132801	14	140	50	200	58	48	72.5		35	25		M12	3.3
ROTA NCA 225-66	KMWB-SA 211	0132805	14	140	50	200	80	70	72.5		35	25		M12	4.5
ROTA NCA 225-66	KMWB-SM 210	0132701	14	140	70	200	60	50	70		30	25		M12	8.8
ROTA NCA 225-66	SHB-J 80	0133109	14	35			51		87	12	15.5	25	25	M12	1.85
ROTA NCA 280-86	KMWB-SA 250	0132802	16	180	70	250	58	43	87.5		40	30		M12	4.7
ROTA NCA 280-86	KMWB-SA 251	0132806	16	180	70	250	80	65	87.5		40	30		M12	6.6
ROTA NCA 280-86	KMWB-SM 250	0132702	16	180	100	250	60	45	80		30	30		M12	12
ROTA NCA 280-86	SHB-J 100	0133111	16	40			54		101.5	13	25.5	30	30	M12	2.8
ROTA NCA 330-104	KMWB-SA 301	0132804	21	240	80	320	78	63	117		45	30		M16	10.9
ROTA NCA 330-104	KMWB-SM 301	0132704	21	240	120	300	70	55	110		45	30		M16	26.4
ROTA NCA 330-104	SHB-J 100	0133111	16	40			54		101.5	13	25.5	30	30	M12	2.8
ROTA NCA 330-104	SHB-J 122	0133113	21	50			52		104	18	20	30	30	M16	3.3
ROTA NCA 330-104	SHB-J 126	0133105	21	50			62		128	14	46	30	30	M16	5.15

Unser komplettes Sortiment Spannbacken finden Sie in unserem Spannbackenkatalog und online unter schunk.com

Our entire range of chuck jaws can be found in our chuck jaw catalog or online at schunk.com

Harte Krallenbacken für Außenspannung

mit Spitzverzahnung 60°

Hard Claw Jaws for O.D. Clamping

with fine serration 60°

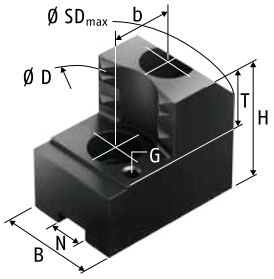

Harte Krallenbacken für Außenspannung SZAJ
Stahl 16MnCr5, gehärtet
Hard claw jaws for O.D. clamping SZAJ
Steel 16MnCr5, hardened

Technische Daten | *Technical data*

Futtertyp *Chuck type*	**Spannbereich Ø D** *Clamping range Ø D* [mm]	**Schwingkreis SDmax** *Swing diameter SDmax* [mm]	**Bezeichnung** *Description*	**Ident.-Nr.** *ID*	**N** [mm]	**B** [mm]	**H** [mm]	**T** [mm]	**G**	**b** [mm]	**Schrauben** *Screws*	**m/Satz** *m/set* [kg]
ROTA NCA 200-52	27 - 89	216	SZAJ 16-6	0176100	12	30	47	20	M6	20	M10	1.2
ROTA NCA 200-52	36 - 105	215	SZAJ 16-7	0176101	12	30	47	20	M6	20	M10	1
ROTA NCA 200-52	52 - 121	213	SZAJ 16-8	0176102	12	30	47	20	M6	20	M10	1.1
ROTA NCA 200-52	66 - 134	215	SZAJ 16-9	0176103	12	30	47	20	M6	20	M10	1.1
ROTA NCA 225-66	29 - 87	237	SZAJ 20-1	0138110	14	35	53	25	M6	25	M12	1.9
ROTA NCA 225-66	56 - 114	238	SZAJ 20-2	0138112	14	35	53	25	M6	25	M12	1.6
ROTA NCA 225-66	86 - 145	238	SZAJ 20-3	0138114	14	40	53	25	M6	25	M12	1.7
ROTA NCA 225-66	116 - 175	240	SZAJ 20-4	0138116	14	40	53	25	M6	25	M12	1.6
ROTA NCA 280-86	40 - 116	296	SZAJ 25-1	0138117	16	40	58	25	M6	30	M12	2.9
ROTA NCA 280-86	83 - 158	298	SZAJ 25-2	0138119	16	40	58	25	M6	30	M12	2.3
ROTA NCA 280-86	125 - 202	302	SZAJ 25-3	0138121	16	40	58	25	M6	30	M12	2.1
ROTA NCA 280-86	170 - 248	316	SZAJ 25-4	0138123	16	40	58	25	M6	30	M12	2.3
ROTA NCA 280-86	207 - 283	348	SZAJ 25-15	0138118	16	40	58	25	M6	30	M12	2.8
ROTA NCA 330-104	42 - 148	364	SZAJ 30-5	0138131	21	50	65	25	M8	30	M16	3.8
ROTA NCA 330-104	102 - 208	379	SZAJ 30-6	0138132	21	50	65	25	M8	30	M16	4.1
ROTA NCA 330-104	168 - 275	368	SZAJ 30-7	0138133	21	50	65	25	M8	30	M16	3.4
ROTA NCA 330-104	232 - 339	412	SZAJ 30-8	0138134	21	50	65	25	M8	30	M16	4.8

Unser komplettes Sortiment Spannbacken finden Sie in unserem Spannbackenkatalog und online unter schunk.com

Our entire range of chuck jaws can be found in our chuck jaw catalog or online at schunk.com

Nutenstein

mit Spitzverzahnung 60°

T-nut

with fine serration 60°

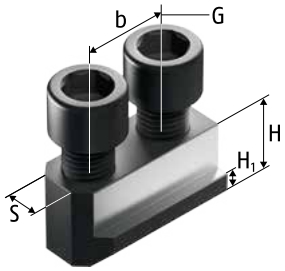

Nutenstein NJ
T-nut NJ

Technische Daten | *Technical data*

Futtertyp *Chuck type*	**Bezeichnung** *Description*	**Ident.-Nr.** *ID*	**S** [mm]	**H** [mm]	**H1** [mm]	**b** [mm]	**G**	**Zyl.-Schraube** *Cyl.-screw*	**Max. zul. Anziehdreh-moment** *Max. adm. tightening torque* [Nm]
ROTA NCA 200-52	NJ 62	0146133	12	18.5	7.5	20	M10	M10x25	50
ROTA NCA 225-66	NJ 82	0146131	14	20.5	8.5	25	M12	M12x30	70
ROTA NCA 280-86	NJ 103	0146132	16	21.5	8.5	30	M12	M12x30	70
ROTA NCA 330-104	NJ 124	0146123	21	28	11.5	30	M16	M16x40	150

Unser komplettes Sortiment Spannbacken finden Sie in unserem Spannbackenkatalog und online unter schunk.com

Our entire range of chuck jaws can be found in our chuck jaw catalog or online at schunk.com

Harte Stufenaufsatzbacken

mit Spitzverzahnung 60°

Hard Stepped Top Jaws

with fine serration 60°

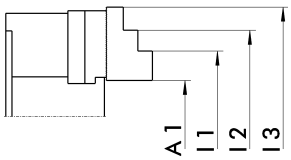

Harte Stufenaufsatzbacken
Stahl 16MnCr5, gehärtet
Hard stepped top jaws
Steel 16MnCr5, hardened

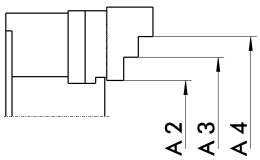

Harte Stufenaufsatzbacken
Stahl 16MnCr5, gehärtet
Hard stepped top jaws
Steel 16MnCr5, hardened

Außenspannung | *O.D. clamping*

Futtertyp *Chuck type*	**Bezeichnung** *Description*	**Ident.-Nr.** *ID*	**A1** [mm]	**A4** [mm]	**A2** [mm]	**A3** [mm]
ROTA NCA 200-52	SHB-J 60	0133100	11 - 86	86 - 156		
ROTA NCA 225-66	SHB-J 80	0133109	18 - 73	134 - 188	22 - 76	84 - 138
ROTA NCA 280-86	SHB-J 100	0133111	15 - 104	155 - 228	35 - 108	121 - 161
ROTA NCA 330-104	SHB-J 100	0133111	32 - 159	172 - 283	52 - 144	138 - 178
ROTA NCA 330-104	SHB-J 126	0133105	20 - 108	227 - 299	43 - 115	135 - 207

Innenspannung | *I.D. clamping*

Futtertyp *Chuck type*	**Bezeichnung** *Description*	**Ident.-Nr.** *ID*	**I1** [mm]	**I2** [mm]	**I3** [mm]
ROTA NCA 200-52	SHB-J 60	0133100	67 - 144		
ROTA NCA 225-66	SHB-J 80	0133109	80 - 135	130 - 186	190 - 247
ROTA NCA 280-86	SHB-J 100	0133111	98 - 137	132 - 221	216 - 308
ROTA NCA 330-104	SHB-J 100	0133111	115 - 154	149 - 238	233 - 363
ROTA NCA 330-104	SHB-J 126	0133105	89 - 179	181 - 271	273 - 363

Weiche Aufsatzbacken

mit Spitzverzahnung 90°

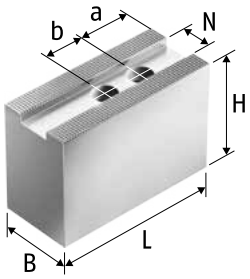

Weiche Aufsatzbacken SWB-AL
Aluminium
Soft top jaws SWB-AL
Aluminum

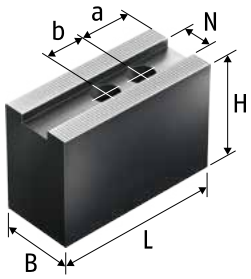

Weiche Aufsatzbacken CWB,
SWB-FR gerade, SWB, 2 SWK
Stahl 16MnCr5 einsatzhärtbar
Soft top jaws CWB, SWB-FR straight, SWB, 2 SWK
Steel 16MnCr5 suitable for case hardening

Soft Top Jaws

with fine serration 90°

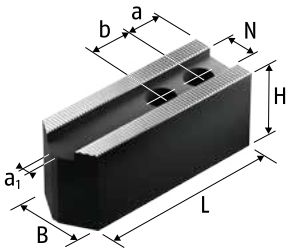

Weiche Aufsatzbacken SWBL,
SWB-FR angeschrägt
Stahl 16MnCr5 einsatzhärtbar
Soft top jaws SWBL, SWB-FR angled
Steel 16MnCr5 suitable for case hardening

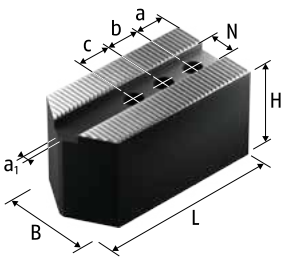

Weiche Aufsatzbacken SWB-FR
angeschrägt
Stahl 16MnCr5 einsatzhärtbar
Soft Top Jaws SWB-FR angled
Steel 16MnCr5 suitable for case hardening

Technische Daten | *Technical data*

Futtertyp *Chuck type*	Bezeichnung *Description*	Ident.-Nr. *ID*	N [mm]	B [mm]	H [mm]	L [mm]	a1 [mm]	a [mm]	b [mm]	c [mm]	Schrauben *Screws*	m/Satz *m/set* [kg]
ROTA NCA 160-32	SWB-FR 110	0120408	10	25	32	45	5	12	15		M8	0.6
ROTA NCA 160-32	SWB-FR 111	0120411	10	30	50	70	4	12	15	15	M8	1.8
ROTA NCA 160-32	SWB-FR 130	0120400	10	25	30	55.5	3	11	12	12	M6	0.8
ROTA NCA 160-32	SWB-FR 133	0120410	10	32	32	62	2	9	12	12	M6	1.2
ROTA NCA 160-32	SWB-FR 132	0132141	10	22	47	53		9	12	12	M6	1
ROTA NCA 200-52	SWBL 165	0120152	14	35	40	80	4	15	20		M10	2.1
ROTA NCA 200-52	SWB 165	0120101	14	35	60	68		15	20		M10	2.5
ROTA NCA 200-52	SWB-AL 165	0168105	14	35	60	80		15	20		M10	1.2
ROTA NCA 225-66	SWBL 160	0120151	17	35	40	78	4	15	22		M12	1.9
ROTA NCA 225-66	SWBL 200	0120153	17	35	40	98	4	15	22		M12	2.6
ROTA NCA 225-66	2 SWK 160	0126106	17	60	60	70		12	22		M12	3.4
ROTA NCA 225-66	CWB 160	0100005	17	35	40	70		15	22		M12	1.7
ROTA NCA 225-66	CWB 200	0100006	17	40	40	90		25	22		M12	2.7
ROTA NCA 225-66	SWB 160	0120102	17	40	60	70		15	22		M12	3.1
ROTA NCA 225-66	SWB 200	0120104	17	40	60	90		25	22		M12	4.1
ROTA NCA 225-66	SWB-AL 160	0168100	17	40	60	70		15	22		M12	1.2
ROTA NCA 225-66	SWB-AL 200	0168101	17	40	60	90		25	22		M12	1.5
ROTA NCA 225-66	SWB-FR 200	0120404	17	40	60	70		12	19		M12	3.1
ROTA NCA 280-86	SWBL 250-21	0120155	21	50	50	120	4	20	28		M16	5.6
ROTA NCA 280-86	SWBL 315	0120156	21	50	50	140	4	30	28		M16	6.5
ROTA NCA 280-86	2 SWK 200	0126102	21	80	80	95		22	28		M16	8.2
ROTA NCA 280-86	CWB 251	0100012	21	50	60	95		15	28		M16	5.2
ROTA NCA 280-86	SWB 250	0120105	21	50	80	120		30	28		M16	9.4
ROTA NCA 280-86	SWB-AL 250	0168102	21	50	80	120		30	28		M16	3
ROTA NCA 330-104	SWBL 250-21	0120155	21	50	50	120	4	20	28		M16	5.6
ROTA NCA 330-104	SWBL 315	0120156	21	50	50	140	4	30	28		M16	6.5
ROTA NCA 330-104	2 SWK 200	0126102	21	80	80	95		22	28		M16	8.2
ROTA NCA 330-104	CWB 251	0100012	21	50	60	95		15	28		M16	5.2
ROTA NCA 330-104	SWB 250	0120105	21	50	80	120		30	28		M16	9.4
ROTA NCA 330-104	SWB-AL 250	0168102	21	50	80	120		30	28		M16	3

Unser komplettes Sortiment Spannbacken finden Sie in unserem Spannbackenkatalog und online unter schunk.com

Our entire range of chuck jaws can be found in our chuck jaw catalog or online at schunk.com

Harte Stufenaufsatzbacken, Weiche Segmentbacken

mit Spitzverzahnung 90°

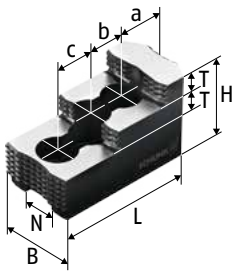

Harte Stufenaufsatzbacken SHB
Stahl 16MnCr5, gehärtet
Hard stepped top jaws SHB
Steel 16MnCr5, hardened

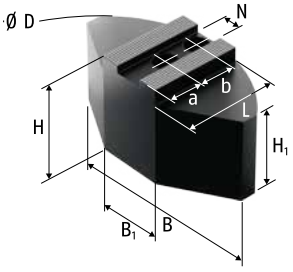

Weiche Segmentbacken SWB-SM
Stahl 16MnCr5 einsatzhärtbar
Soft full grip jaws SWB-SM
Steel 16MnCr5 suitable for case hardening

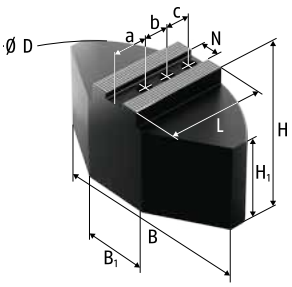

Weiche Segmentbacken FR-SM
Stahl 16MnCr5 einsatzhärtbar
Soft full grip jaws FR-SM
Steel 16MnCr5 suitable for case hardening

Hard Stepped Top Jaws, Soft Full Grip Jaws

with fine serration 90°

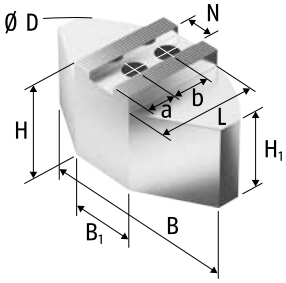

Weiche Segmentbacken SWB-SA
Aluminium
Soft full grip jaws SWB-SA
Aluminum

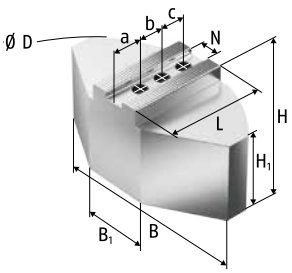

Weiche Segmentbacken FR-SA
Aluminium
Soft full grip jaws FR-SA
Aluminum

Technische Daten | *Technical data*

Futtertyp *Chuck type*	**Bezeichnung** *Description*	**Ident.-Nr.** *ID*	**N** [mm]	**B** [mm]	**B1** [mm]	**Ø D** [mm]	**H** [mm]	**H1** [mm]	**L** [mm]	**T** [mm]	**a** [mm]	**b** [mm]	**c** [mm]	**Schrauben** *Screws*	**m/Satz** *m/set* [kg]
ROTA NCA 160-32	FR-SA 130	0120650	10	100	35	130	48	43	47.4		15	12	12	M6	1.3
ROTA NCA 160-32	FR-SM 130	0120700	10	100	35	130	40	35	50		15	12	12	M6	3
ROTA NCA 160-32	SHB-FR 130	0121109	10	26			37.5		58	10	11.6	12	12	M6	0.4
ROTA NCA 200-52	SWB-SM 165	0169099	14	120	40	160	60	50	59.5		25	20		M10	5.6
ROTA NCA 200-52	SHB 165	0121101	14	30			46		79.7	11	16.6	22	22	M10	1.3
ROTA NCA 225-66	FR-SA 200	0120652	17	140	50	200	58	48	72.5		40	19		M12	3.4
ROTA NCA 225-66	SWB-SA 200	0170101	17	140	50	200	58	48	72.5		35	22		M12	3.4
ROTA NCA 225-66	SWB-SM 200	0169101	17	140	64	200	60	50	69.5		35	22		M12	8.6
ROTA NCA 225-66	SHB 175	0121103	17	35			44		64.7	10	28	19		M12	1.2
ROTA NCA 225-66	SHB 200	0121104	17	40			49		72.5	12	18	19	19	M12	1.6
ROTA NCA 225-66	SHB 210	0121102	17	40			49		84.3	12	28.7	19	19	M12	2
ROTA NCA 280-86	SWB-SA 250-21	0170103	21	180	70	250	78	63	87.5		40	28		M16	7.3
ROTA NCA 280-86	SWB-SA 315	0170104	21	240	80	320	78	63	117		70	28		M16	12
ROTA NCA 280-86	SWB-SM 250-21	0169103	21	180	104	250	70	55	80		30	28		M16	14
ROTA NCA 280-86	SWB-SM 315	0169104	21	240	120	320	70	55	110		60	28		M16	26.6
ROTA NCA 280-86	SHB 250	0121105	21	50			58		103.5	14	34	25	25	M16	3.5
ROTA NCA 280-86	SHB 315	0121111	21	50			58		128	14	46	30	30	M16	4.6
ROTA NCA 330-104	SWB-SA 250-21	0170103	21	180	70	250	78	63	87.5		40	28		M16	7.3
ROTA NCA 330-104	SWB-SA 315	0170104	21	240	80	320	78	63	117		70	28		M16	12
ROTA NCA 330-104	SWB-SM 315	0169104	21	240	120	320	70	55	110		60	28		M16	26.6
ROTA NCA 330-104	SHB 250	0121105	21	50			58		103.5	14	34	25	25	M16	3.5

Futtertyp *Chuck type*	**Bezeichnung** *Description*	**Ident.-Nr.** *ID*	**N** [mm]	**B** [mm]	**B1** [mm]	**Ø D** [mm]	**H** [mm]	**H1** [mm]	**L** [mm]	**T** [mm]	**a** [mm]	**b** [mm]	**c** [mm]	**Schrauben** *Screws*	**m/Satz** *m/set* [kg]
ROTA NCA 330-104	SHB 315	0121111	21	50			58		128	14	46	30	30	M16	4.6

Unser komplettes Sortiment Spannbacken finden Sie in unserem Spannbackenkatalog und online unter schunk.com

Our entire range of chuck jaws can be found in our chuck jaw catalog or online at schunk.com

Harte Krallenbacken für Außenspannung

mit Spitzverzahnung 90°

Hard Claw Jaws for O.D. Clamping

with fine serration 90°

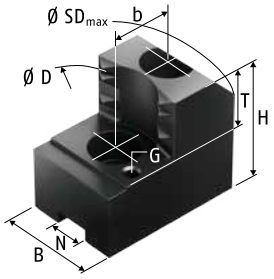

Harte Krallenbacken für Außenspannung SZA
Stahl 16MnCr5, gehärtet
Hard claw jaws for O.D. clamping SZA
Steel 16MnCr5, hardened

Technische Daten | *Technical data*

Futtertyp *Chuck type*	**Spannbereich Ø D** *Clamping range Ø D* [mm]	**Schwingkreis SDmax** *Swing diameter SDmax* [mm]	**Bezeichnung** *Description*	**Ident.-Nr.** *ID*	**N** [mm]	**B** [mm]	**H** [mm]	**T** [mm]	**G**	**b** [mm]	**Schrauben** *Screws*	**m/Satz** *m/set* [kg]
ROTA NCA 200-52	32 - 90	215	SZA 17-1	0122260	14	30	47	20	M6	20	M10	1.2
ROTA NCA 200-52	44 - 113	215	SZA 17-2	0122261	14	30	47	20	M6	20	M10	1
ROTA NCA 200-52	70 - 139	216	SZA 17-3	0122262	14	30	47	20	M6	20	M10	1
ROTA NCA 200-52	96 - 165	225	SZA 17-4	0122263	14	35	47	20	M6	20	M10	1.2
ROTA NCA 225-66	24 - 88	243	SZA 20-14	0138195	17	35	50	25	M6	22	M12	1.8
ROTA NCA 225-66	51 - 117	243	SZA 20-15	0138196	17	35	50	25	M6	22	M12	1.5
ROTA NCA 225-66	80 - 146	244	SZA 20-16	0138197	17	40	50	25	M6	22	M12	1.5
ROTA NCA 225-66	107 - 173	245	SZA 20-17	0138198	17	40	50	25	M6	22	M12	1.6
ROTA NCA 225-66	137 - 204	268	SZA 20-18	0138199	17	40	50	25	M6	22	M12	1.8
ROTA NCA 280-86	39 - 128	302	SZA 25-37	0138180	21	50	58	25	M8	28	M16	3.3
ROTA NCA 280-86	97 - 169	303	SZA 25-38	0138181	21	50	58	25	M8	28	M16	2.9
ROTA NCA 280-86	147 - 219	306	SZA 25-39	0138182	21	50	58	25	M8	28	M16	2.7
ROTA NCA 280-86	194 - 266	341	SZA 25-40	0138183	21	50	58	25	M8	28	M16	3.2
ROTA NCA 330-104	50 - 156	363	SZA 31-10	0138184	21	50	58	25	M8	28	M16	3.4
ROTA NCA 330-104	108 - 213	363	SZA 31-11	0138185	21	50	58	25	M8	28	M16	3.4
ROTA NCA 330-104	174 - 280	363	SZA 31-12	0138186	21	50	58	25	M8	28	M16	3.2
ROTA NCA 330-104	238 - 344	420	SZA 31-13	0138187	21	50	58	25	M8	28	M16	4.5

Unser komplettes Sortiment Spannbacken finden Sie in unserem Spannbackenkatalog und online unter schunk.com

Our entire range of chuck jaws can be found in our chuck jaw catalog or online at schunk.com.

Nutenstein

mit Spitzverzahnung 90°

T-nut

with fine serration 90°

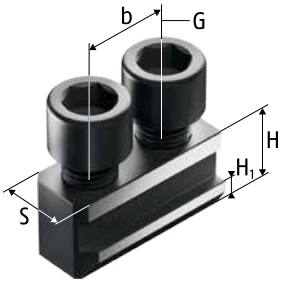

Nutenstein NKA
T-nut NKA

Nutenstein NKS
T-nut NKS

Technische Daten | *Technical data*

Futtertyp *Chuck type*	**Bezeichnung** *Description*	**Ident.-Nr.** *ID*	**S** [mm]	**H** [mm]	**H1** [mm]	**b** [mm]	**G**	**Zyl.-Schraube** *Cyl.-screw*	**Max. zul. Anziehdreh-moment** *Max. adm. tightening torque* [Nm]
ROTA NCA 200-52	NKA 1	0145103	14	18.5	6.5	20	M10	M10x25	50
ROTA NCA 200-52	NKS 1	0143104	14	18.5	6.5		M10	M10x25	50
ROTA NCA 225-66	NKA 2	0145104	17	20.5	7.5	22	M12	M12x25	70
ROTA NCA 225-66	NKS 2	0143106	17	20.5	7.5		M12	M12x25	70
ROTA NCA 280-86	NKA 3	0145105	21	26.5	10	28	M16	M16x35	150
ROTA NCA 280-86	NKS 3	0143107	21	26.5	10		M16	M16x35	150
ROTA NCA 330-104	NKA 3	0145105	21	26.5	10	28	M16	M16x35	150
ROTA NCA 330-104	NKS 3	0143107	21	26.5	10		M16	M16x35	150

Unser komplettes Sortiment Spannbacken finden Sie in unserem Spannbackenkatalog und online unter schunk.com

Our entire range of chuck jaws can be found in our chuck jaw catalog or online at schunk.com

Harte Stufenaufsatzbacken

mit Spitzverzahnung 90°

Hard Stepped Top Jaws

with fine serration 90°

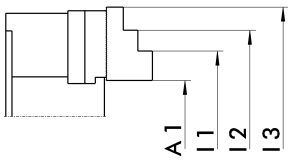

Harte Stufenaufsatzbacken
Stahl 16MnCr5, gehärtet
Hard stepped top jaws
Steel 16MnCr5, hardened

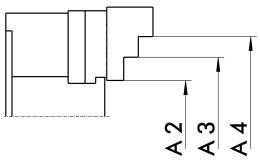

Harte Stufenaufsatzbacken
Stahl 16MnCr5, gehärtet
Hard stepped top jaws
Steel 16MnCr5, hardened

Außenspannung | *O.D. clamping*

Futtertyp *Chuck type*	**Bezeichnung** *Description*	**Ident.-Nr.** *ID*	**A1** [mm]	**A2** [mm]	**A3** [mm]	**A4** [mm]
ROTA NCA 160-32	SHB-FR 130	0121109	9 - 60	7 - 60	57 - 94	91 - 146
ROTA NCA 200-52	SHB 165	0121101	8 - 60	22 - 64	71 - 113	115 - 157
ROTA NCA 225-66	SHB 210	0121102	9 - 83	30 - 83	80 - 132	126 - 179
ROTA NCA 280-86	SHB 250	0121105	22 - 102	52 - 107	134 - 189	207 - 262
ROTA NCA 330-104	SHB 250	0121105	38 - 157	68 - 155	150 - 228	223 - 317

Innenspannung | *I.D. clamping*

Futtertyp *Chuck type*	**Bezeichnung** *Description*	**Ident.-Nr.** *ID*	**I1** [mm]	**I2** [mm]	**I3** [mm]
ROTA NCA 160-32	SHB-FR 130	0121109	42 - 79		
ROTA NCA 200-52	SHB 165	0121101	72 - 121	116 - 170	166 - 220
ROTA NCA 225-66	SHB 210	0121102	82 - 133	128 - 181	176 - 252
ROTA NCA 280-86	SHB 250	0121105	73 - 150	145 - 228	225 - 308
ROTA NCA 330-104	SHB 250	0121105	89 - 166	161 - 246	241 - 363

Schmierfett | *Grease*

	Beschreibung *Description*	Gebinde *Bundle*	Bezeichnung *Description*	Ident.-Nr. *ID*
	LINOMAX plus Hochleistungsfett als Standard zum regelmäßigen Abschmieren von Hand- und Kraftspannfuttern sowie Lünetten von SCHUNK. ***LINOMAX plus*** *High-performance grease as standard for regularly lubricating SCHUNK manual and power lathe chucks and steady rests.*	Kartusche *Cartridge*	LINOMAX plus Kartusche *LINOMAX plus cartridge*	1342585
		Dose *Can*	LINOMAX plus Dose *LINOMAX plus can*	1342586
		Eimer *Bucket*	LINOMAX plus Eimer *LINOMAX plus bucket*	1342587
	Fettpresse Hilfsmittel zur Schmierung von SCHUNK-Produkten aller Art. Mit der Fettpresse können Kartuschen aller LINOMAX Fettsorten verarbeitet werden. ***Grease gun*** *Auxiliary tool for lubrication of all kinds of SCHUNK products. The grease gun can be used for cartridges of all types of LINOMAX grease.*	Kartusche *Cartridge*	Fettpresse *Grease gun*	9900543

Zubehör | *Accessories*

	Beschreibung *Description*	Passend zu *Suitable for*	Bezeichnung *Description*	Ident.-Nr. *ID*
	Spannkraftmessgerät Zum Messen der Backenspannkraft von 2-, 3- und 6-Backenfuttern bis 6.000 min^{-1}. ***Clamping force tester*** *For measuring the jaw clamping force of 2-, 3- and 6-jaw chucks up to 6,000 RPM.*	ROTA NCA 160-32 ROTA NCA 200-52 ROTA NCA 225-66 ROTA NCA 280-86 ROTA NCA 330-104	IFT Set	1404235
	Montageschlüssel Für Kraftspannfutter mit drehbarem Gewindering als Schlüsselausführung mit vier in den Gewindering einrastenden Mitnahmestiften. ***Mounting wrench*** *For power lathe chucks with rotating threaded rings as key design with four driving pins that snaps into the threaded ring.*	ROTA NCA 280-86	SSH-MN Ø86-228	8700249
		ROTA NCA 330-104	SSH-MN Ø104-228	1375097

Flansche Z-Rand auf Kurzkegel ISO 702-1 | *Adapter plates Z-mount on short taper ISO 702-1*

	Ausführung *Version*	Passend zu *Suitable for*	Futter *Chuck*	Spindel *Spindle*	Teilkreis Futter *Chuck pitch circle* [mm]	Teilkreis Spindel *Spindle pitch circle* [mm]	Höhe *Height* [mm]	Typ *Type*	Bezeichnung *Description*	Ident.-Nr. *ID*
	Flansche FF ***Adapter plates FF***	ROTA NCA 160-32	Z100	Nr. 4	82.6	82.6	12	1	FF-T1 Z100-A4	0803010
				Nr. 5		104.8	30	3	FF-T3 Z100-A5	0801008
		ROTA NCA 200-52	Z140	Nr. 4	104.8	82.6	21	2	FF-T2 Z140-A4	0805000
				Nr. 5		104.8	16	1	FF-T1 Z140-A5	0803000
				Nr. 6		133.4	34	3	FF-T3 Z140-A6	0801000
		ROTA NCA 225-66	Z170	Nr. 5	133.4	104.8	25	2	FF-T2 Z170-A5	0805001
				Nr. 6		133.4	17	1	FF-T1 Z170-A6	0803001
				Nr. 8		171.4	40	3	FF-T3 Z170-A8	0801001
		ROTA NCA 280-86 ROTA NCA 330-104	Z220	Nr. 5	171.4	104.8	28	2	FF-T2 Z220-A5	0805002
				Nr. 6		133.4			FF-T2 Z220-A6	0805003
				Nr. 8		171.4	19	1	FF-T1 Z220-A8	0803002
				Nr. 11		235	50	3	FF-T3 Z220-A11	0803003